# Technisches Datenblatt

**L.02 3539 *07**

23/11/2026

KALTKREISSÄGEMASCHINEN

# Peddinghaus+Kaltenbach TDK 1000/9/E

Marke: Peddinghaus+Kaltenbach · Typ: TDK 1000/9/E





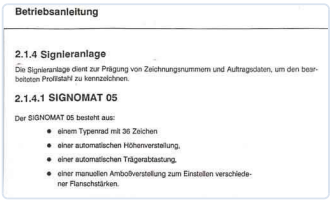


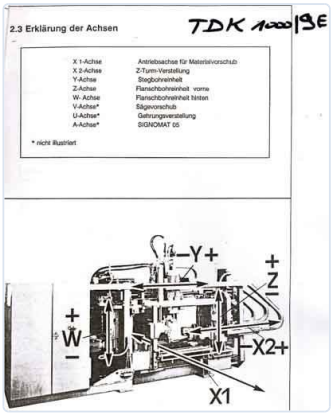


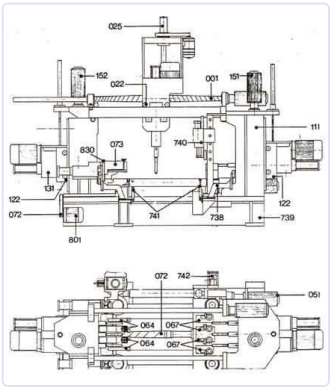

## KALTKREISSÄGEMASCHINEN

| | | | |
|---|---|---|---|
| Durchmesser saegeblatt | **1400 mm** | Anschlussleistung / motorleistung | **11 kW** |
| Schiefstellung gehrung (anzahl + °) | **L + R 60°** | | |

## BESCHREIBUNG

SAWLINE Kaltenbach: Cap.: IPE 1000 mm Sawblade dia: 1400 mm Angles: L & R 60° DRILLINGLINE Peddinghaus CNC: 3 x 3 Drillingheads Max wide 1000mm Max height 500 mm Line Specially for H-beams +Marking Unit Signomat 05

PREIS

**Preis auf Anfrage**

**Angebot anfragen**


KONTAKT

**Dam-Apt BV**

De Tonne 77 · 9800 Deinze · Belgien

Tel: +32 (0)9 386 15 71 · info@aptint.com

www.aptint.com · USt-IdNr. BE 0405.595.996


Scannen für das Online-Datenblatt