APT INTERNATIONAL

Ficha técnica

L.02 3539 *07

23/11/2026

SIERRAS DE FRESA LENTA CIRCULARES Y ABRASIVAS

Peddinghaus+Kaltenbach TDK 1000/9/E

Marca: Peddinghaus+Kaltenbach · Tipo: TDK 1000/9/E





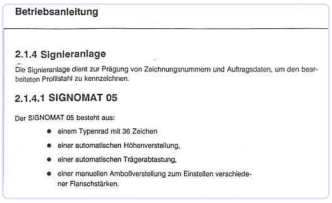

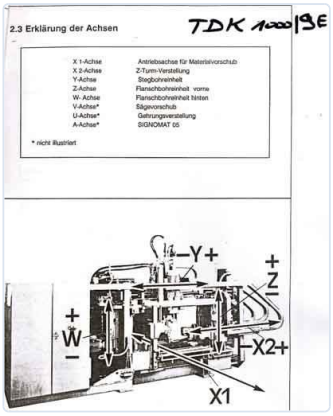

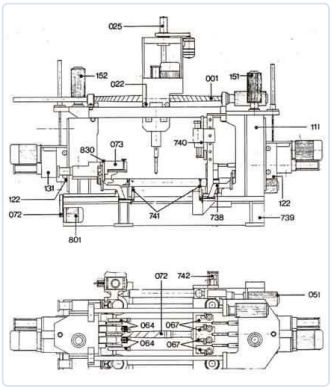

SIERRAS DE FRESA LENTA CIRCULARES Y ABRASIVAS

Dia saw / abrasive - disk	**1400 mm**	Power needed / motorpower	**11 kW**
Angle-input system (mitre)(number+°)	**L + R 60°**		

DESCRIPCIÓN

SAWLINE Kaltenbach: Cap.: IPE 1000 mm Sawblade dia: 1400 mm Angles: L & R 60° DRILLINGLINE Peddinghaus CNC: 3 x 3 Drillingheads Max wide 1000mm Max height 500 mm Line Specially for H-beams +Marking Unit Signomat 05

PRECIO

Precio bajo consulta

Solicitar presupuesto

CONTACTO

Dam-Apt BV

De Tonne 77 · 9800 Deinze · Bélgica

Tel: +32 (0)9 386 15 71 · info@aptint.com

www.aptint.com · IVA BE 0405.595.996

Escanee para la ficha en línea