APT INTERNATIONAL

Fiche technique

L.02 3539 *07

23/11/2026

SCIEUSES CIRCULAIRES A FROID, TRONCONNEUSES A MEULE

Peddinghaus+Kaltenbach TDK 1000/9/E

Marque: Peddinghaus+Kaltenbach · Type: TDK 1000/9/E





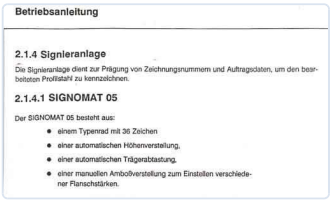

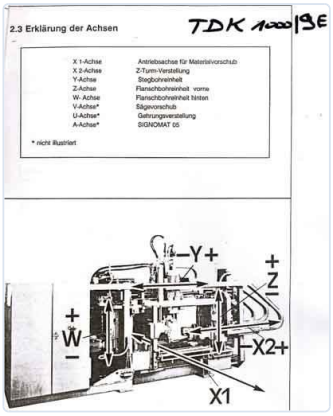

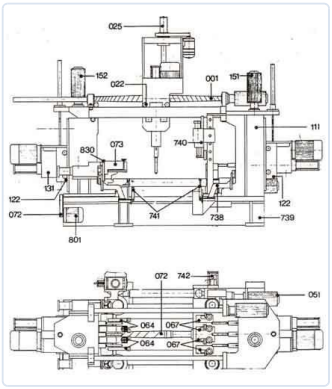

SCIEUSES CIRCULAIRES A FROID, TRONCONNEUSES A MEULE

Dia de la scie / disque à meuler	**1400 mm**	Puissance nècessaire/ puissance moteur	**11 kW**
Disp. de mettre en angle(biais)(nombr+°)	**L + R 60°**		

DESCRIPTION

SAWLINE Kaltenbach: Cap.: IPE 1000 mm Sawblade dia: 1400 mm Angles: L & R 60° DRILLINGLINE Peddinghaus CNC: 3 x 3 Drillingheads Max wide 1000mm Max height 500 mm Line Specially for H-beams +Marking Unit Signomat 05

PRIX

Prix sur demande

Demander un devis

CONTACT

Dam-Apt BV

De Tonne 77 · 9800 Deinze · Belgique

Tel: +32 (0)9 386 15 71 · info@aptint.com

www.aptint.com · TVA BE 0405.595.996

Scannez pour la fiche en ligne