Scheda tecnica

**A.14 1341 *04**

23/11/2026

MOTORIZZATI PER MANDRINI

# Schutte AF 32 16/6

Marca: Schutte · Tipo: AF 32 16/6





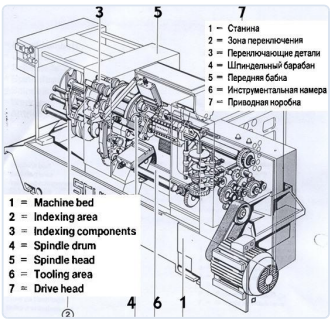




## MOTORIZZATI PER MANDRINI

| | | | |
|---|---|---|---|
| Numero di mandrini | **6** | Passaggio mandrino | **32 mm** |
| Potenza di collegamento richiesta | **220 V** | | |

## DESCRIZIONE

Draadfreesapparaat -- Draadsnijapparaat -- Draadtap -- 2 Kopfrezen Kamersnijapparaat Spantangen dia : 16, 20, 24, 25, 27, 28, 32 Spantangen voor zeskant : 17, 19, 21, 23, 24, 25, 26, 27,

PREZZO

**Prezzo su richiesta**

Richiedi un preventivo


**CONTATTI**

**Dam-Apt BV**

De Tonne 77 · 9800 Deinze · Belgio

Tel: +32 (0)9 386 15 71 · info@aptint.com

www.aptint.com · P. IVA BE 0405.595.996


Scansiona per la scheda online