APT INTERNATIONAL

Scheda tecnica

L.02 3539 *07

23/11/2026

SEGHE CIRCOLARI E ABRASIVE A FREDDO

Peddinghaus+Kaltenbach TDK 1000/9/E

Marca: Peddinghaus+Kaltenbach · Tipo: TDK 1000/9/E





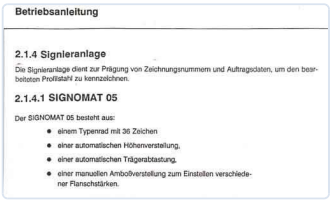

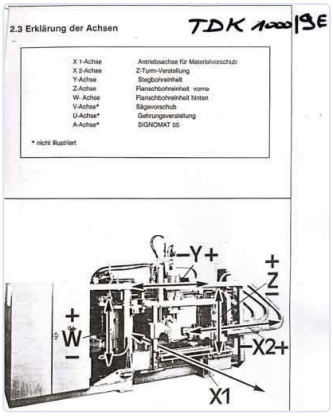

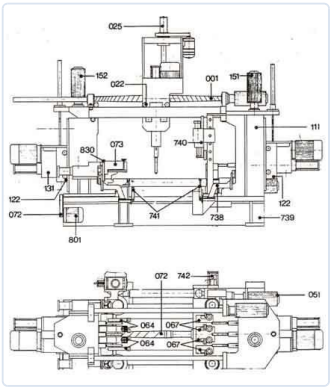

SEGHE CIRCOLARI E ABRASIVE A FREDDO

Diametro lama / diametro mola	**1400 mm**	Potenza di collegamento richiesta / Potenza	**11 kW**
Inclinazione di troncatura (numero + °)	**L + R 60°**		

DESCRIZIONE

SAWLINE Kaltenbach: Cap.: IPE 1000 mm Sawblade dia: 1400 mm Angles: L & R 60° DRILLINGLINE Peddinghaus CNC: 3 x 3 Drillingheads Max wide 1000mm Max height 500 mm Line Specially for H-beams +Marking Unit Signomat 05

PREZZO

Prezzo su richiesta

Richiedi un preventivo

CONTATTI

Dam-Apt BV

De Tonne 77 · 9800 Deinze · Belgio

Tel: +32 (0)9 386 15 71 · info@aptint.com

www.aptint.com · P. IVA BE 0405.595.996

Scansiona per la scheda online