APT INTERNATIONAL

Technische fiche

O.21b 3539 *07

23/11/2026

CNC PONSCENTERS, BOORCENTERS, PLASMACENTERS & MARKEERCENTERS

Peddinghaus+Kaltenbach TDK 1000/9/E

Merk: Peddinghaus+Kaltenbach · Type: TDK 1000/9/E





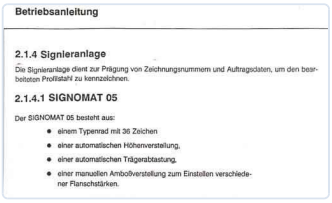

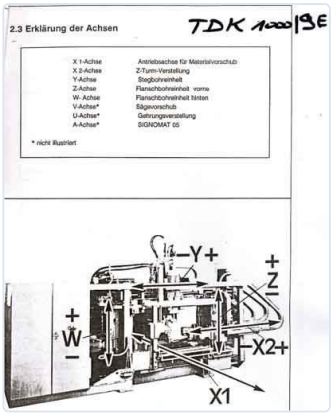

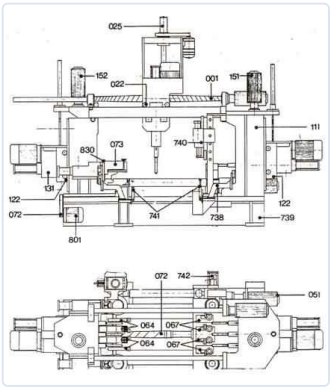

CNC PONSCENTERS, BOORCENTERS, PLASMACENTERS & MARKEERCENTERS

Geschikt voor :	**Kaltenbach HDM1311/H/G/B**	CNC type	**CNC Siemens**
Capaciteit in 1e veld : Langsrichting X	**IPE 1000 mm**	Dwarsrichting Y	**L & R 60°**
BOORUNIT	**Peddinghaus TDK 1000/9/E**	Capaciteit dia	**3x3**
Boorkop ISO -- tot ...	**MK4**		

BESCHRIJVING

SAWLINE Kaltenbach: Sawblade dia: 1400 mm Angles: L & R 60° DRILLINGLINE Peddinghaus CNC: 3 x 3 Drillingheads Max wide 1000mm Max height 500 mm Line Specially for H-beams +Marking Unit Signomat 05

PRIJS

Prijs op aanvraag

Vraag een offerte aan

CONTACT

Dam-Apt BV

De Tonne 77 · 9800 Deinze · België

Tel: +32 (0)9 386 15 71 · info@aptint.com

www.aptint.com · BTW BE 0405.595.996

Scan voor de online fiche