MEERSPILLIGE LANGDRAAIAUTOMATEN CONVENTIONEEL & CNC

Schutte AF 32 16/6

Merk: Schutte · Type: AF 32 16/6





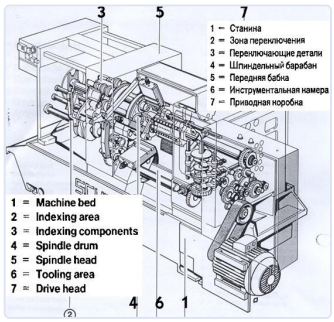



MEERSPILLIGE LANGDRAAIAUTOMATEN CONVENTIONEEL & CNC

Aantal spindels	**6**	Spildoorlaat	**32 mm**
Nodig aansluitvermogen	**220 V**		

BESCHRIJVING

Draadfreesapparaat -- Draadsnijapparaat -- Draadtap -- 2 Kopfrezen Kamersnijapparaat Spantangen dia : 16, 20, 24, 25, 27, 28, 32 Spantangen voor zeskant : 17, 19, 21, 23, 24, 25, 26, 27,

PRIJS

Prijs op aanvraag

Vraag een offerte aan

CONTACT

Dam-Apt BV

De Tonne 77 · 9800 Deinze · België

Tel: +32 (0)9 386 15 71 · info@aptint.com

www.aptint.com · BTW BE 0405.595.996

Scan voor de online fiche