Technische fiche

B.01 0758 *04

23/11/2026

UNIVERSELE FREESMACHINES CONVENTIONEEL & CNC

Maho cnc MH 500w

Merk: Maho cnc · Type: MH 500w





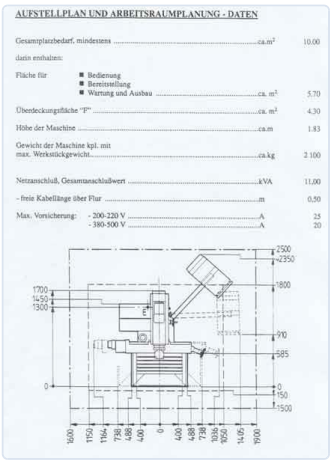

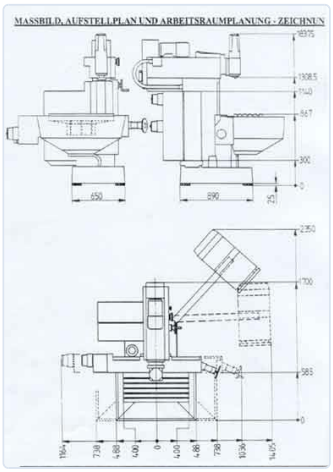



UNIVERSELE FREESMACHINES CONVENTIONEEL & CNC

Langsverplaatsing X-as	**500 mm**	Dwarsverplaatsing Y-as	**350 mm**
Hoogteverplaatsing Z-as	**380 mm**	Freeskop-opname	**ISO 40**
Boorkop (2x90°)	*	Snelheden	**63--4000 rpm**
Sturing	**Heidenhain 232**	Digitale uitlezing	*
Nodig aansluitvermogen	**11 kVA/**	Lengte	**1650 mm**
Breedte	**2220 mm**	Hoogte	**1840 mm**
Gewicht	**1800 kg**	TOEBEHOREN	*
Koelingsinstallatie	*		

CONTACT

Dam-Apt BV

De Tonne 77 · 9800 Deinze · België

Tel: +32 (0)9 386 15 71 · info@aptint.com

www.aptint.com · BTW BE 0405.595.996

Scan voor de online fiche

PRIJS

Prijs op aanvraag

Vraag een offerte aan

CONTACT

Dam-Apt BV

De Tonne 77 · 9800 Deinze · België

Tel: +32 (0)9 386 15 71 · info@aptint.com

www.aptint.com · BTW BE 0405.595.996

Scan voor de online fiche