APT INTERNATIONAL

Karta techniczna

B.01 0758 *04

23/11/2026

FREZARKI UNIWERSALNE I CNC

Maho cnc MH 500w

Marka: Maho cnc · Typ: MH 500w





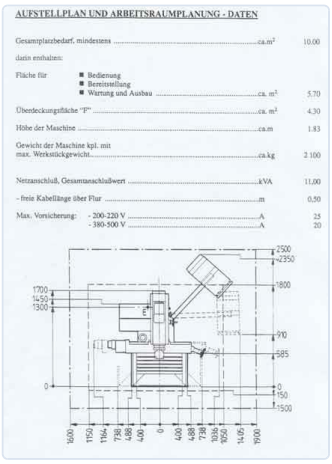

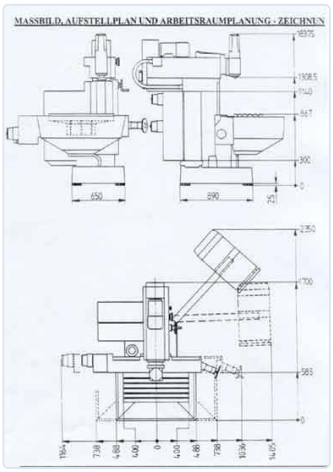



FREZARKI UNIWERSALNE I CNC

Max longitudinal travel X-axe	**500 mm**	Max cross-travel Y-axe	**350 mm**
Max travel Z-axe	**380 mm**	Admission in millinghead	**ISO 40**
Boring head (2 x90°)	*	Spindlespeeds	**63--4000 rpm**
Control	**Heidenhain 232**	Digital screen	*
Power needed	**11 kVA/**	Length L -- R	**1650 mm**
Depth Fw -- Bw	**2220 mm**	Height	**1840 mm**
Weight	**1800 kg**	ACCESSORIES & TOOLING	*
Coolant pump	*		

KONTAKT

Dam-Apt BV

De Tonne 77 · 9800 Deinze · Belgia

Tel: +32 (0)9 386 15 71 · info@aptint.com

www.aptint.com · VAT BE 0405.595.996

Zeskanuj, aby zobaczyć kartę online

CENA

Cena na zapytanie

Poproś o ofertę

KONTAKT

Dam-Apt BV

De Tonne 77 · 9800 Deinze · Belgia

Tel: +32 (0)9 386 15 71 · info@aptint.com

www.aptint.com · VAT BE 0405.595.996

Zeskanuj, aby zobaczyć kartę online