Karta techniczna

**L.02 3539 *07**

23/11/2026

PIŁY TARCZOWE I ŚCIERNE DO CIĘCIA NA ZIMNO

# Peddinghaus+Kaltenbach TDK 1000/9/E

Marka: Peddinghaus+Kaltenbach · Typ: TDK 1000/9/E





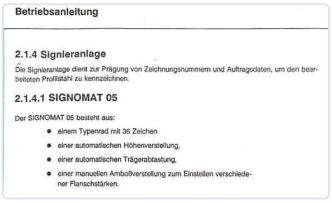


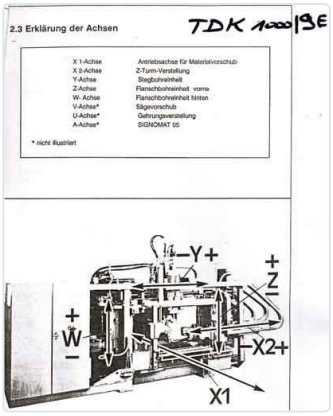


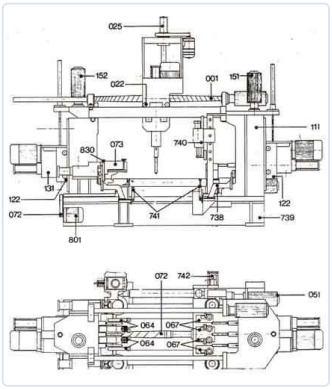


## PIŁY TARCZOWE I ŚCIERNE DO CIĘCIA NA ZIMNO

| | | | |
|---|---|---|---|
| Dia saw / abrasive - disk | **1400 mm** | Power needed / motorpower | **11 kW** |
| Angle-input system (mitre)(number+°) | **L + R 60°** | | |

## OPIS

SAWLINE Kaltenbach: Cap.: IPE 1000 mm Sawblade dia: 1400 mm Angles: L & R 60° DRILLINGLINE Peddinghaus CNC: 3 x 3 Drillingheads Max wide 1000mm Max height 500 mm Line Specially for H-beams +Marking Unit Signomat 05

CENA

**Cena na zapytanie**

Poproś o ofertę


KONTAKT

**Dam-Apt BV**

De Tonne 77 · 9800 Deinze · Belgia

Tel: +32 (0)9 386 15 71 · info@aptint.com

www.aptint.com · VAT BE 0405.595.996


Zeskanuj, aby zobaczyć kartę online