Техническая спецификация

O.21b 3539 *07

23/11/2026

ПРОБИВНЫЕ, СВЕРЛИЛЬНЫЕ, ПЛАЗМЕННЫЕ, МАРКЕРОВОЧНЫЕ ЦЕНТРЫ С ЧПУ

Peddinghaus+Kaltenbach TDK 1000/9/E

Марка: Peddinghaus+Kaltenbach · Тип: TDK 1000/9/E





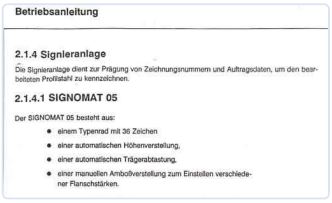

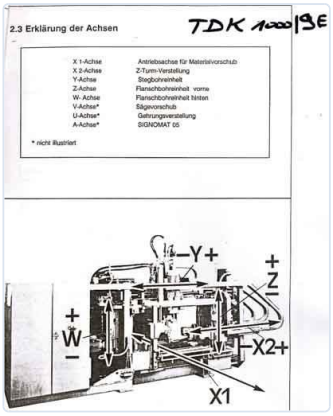

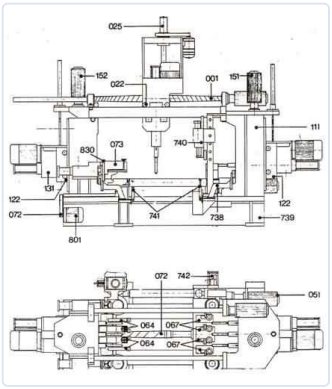

ПРОБИВНЫЕ, СВЕРЛИЛЬНЫЕ, ПЛАЗМЕННЫЕ, МАРКЕРОВОЧНЫЕ ЦЕНТРЫ С ЧПУ

Предназначение	**Kaltenbach HDM1311/H/G/B**	Тип ЧПУ	**CNC Siemens**
Перемещение по оси X	**IPE 1000 mm**	Перемещение по оси Y	**L & R 60°**
СВЕРЛИЛЬНОЕ УСТРОЙСТВО	**Peddinghaus TDK 1000/9/E**	Диаметр	**3x3**
Тип сверлильной головки ISO	**MK4**		

ОПИСАНИЕ

SAWLINE Kaltenbach: Sawblade dia: 1400 mm Angles: L & R 60° DRILLINGLINE Peddinghaus CNC: 3 x 3 Drillingheads Max wide 1000mm Max height 500 mm Line Specially for H-beams +Marking Unit Signomat 05

ЦЕНА

Цена по запросу

Запросить предложение

КОНТАКТЫ

Dam-Apt BV

De Tonne 77 · 9800 Deinze · Бельгия

Tel: +32 (0)9 386 15 71 · info@aptint.com

Золотов Евгений: +32 492 27 72 80 · y.zolotov@aptint.com

www.aptint.com · НДС BE 0405.595.996

Отсканируйте для онлайн-спецификации