Техническая спецификация

A.14 1341 *04

23/11/2026

МНОГОШПИНДЕЛЬНЫЕ СТАНКИ

Schutte AF 32 16/6

Марка: Schutte · Тип: AF 32 16/6





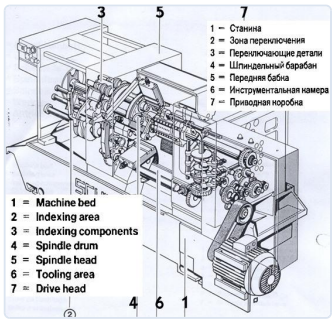



МНОГОШПИНДЕЛЬНЫЕ СТАНКИ

Кол-во шпинделей	**6**	Диаметр отверстия шпинделя	**32 mm**
Требуемая мощность	**220 V**		

ОПИСАНИЕ

Draadfreesapparaat -- Draadsnijapparaat -- Draadtap -- 2 Kopfrezen Kamersnijapparaat Spantangen dia : 16, 20, 24, 25, 27, 28, 32 Spantangen voor zeskant : 17, 19, 21, 23, 24, 25, 26, 27,

ЦЕНА

Цена по запросу

Запросить предложение

КОНТАКТЫ

Dam-Apt BV

De Tonne 77 · 9800 Deinze · Бельгия

Tel: +32 (0)9 386 15 71 · info@aptint.com

Золотов Евгений: +32 492 27 72 80 · y.zolotov@aptint.com

www.aptint.com · НДС BE 0405.595.996

Отсканируйте для онлайн-спецификации