Техническая спецификация

G.01 5193

23/11/2026

ПЛОСКОШЛИФОВАЛЬНЫЙ СТАНОК С ВЕРТИКАЛЬНЫМ ШПИНДЕЛЕМ

Dorries Scharmann VCCS 1500/100S

Марка: Dorries Scharmann · Тип: VCCS 1500/100S



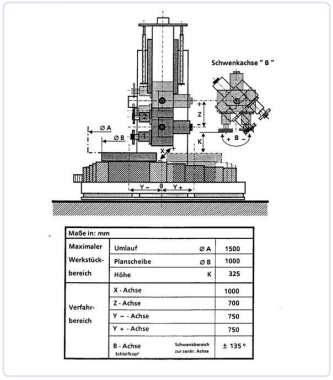







ПЛОСКОШЛИФОВАЛЬНЫЙ СТАНОК С ВЕРТИКАЛЬНЫМ ШПИНДЕЛЕМ

Ось-X	**1060 mm**	Ось-Z	**1500 mm**
Макс высота заготовки	**800 mm (Z: 900mm)**	Мощность мотора	**45 kW**
Напряжение	**160 kW**	Длина	**9000 mm**
Ширина	**7500 mm**	Высота	**4500 mm**
Вес	**35000**		

ОПИСАНИЕ

5 axis simultaneous controlled Vertical grinding machine

The new grinding machine generation sets the pace in high-precision machining. It guarantees to provide a sustainable competitive edge. In the grinding sector, the product-line is especially suitable for high-precision machining in industries as e.g. bearing industry or aerospace sector, where extreme high accuracy are the basic demands.

- manufacturing of bearing
- manufacturing of machines for civil construction
- gas- and steam turbines
- components from the aerospace industry
- general engineering, printing machines and machine tools
- C = Table 0,001 ° Positioning (Indexable rotating table)
- Table speeds 0.005 -> 50 rpm
- Power on table: 13 kW

КОНТАКТЫ

Dam-Apt BV

De Tonne 77 · 9800 Deinze · Бельгия

Tel: +32 (0)9 386 15 71 · info@aptint.com

Золотов Евгений: +32 492 27 72 80 · y.zolotov@aptint.com

www.aptint.com · НДС BE 0405.595.996

Отсканируйте для онлайн-спецификации

- X = 1060 mm
- Y = 950 mm
- Z = 1500 mm
- movement speed: 0.01 -> 7000mm/min
- Grinding spindle power 45 kW
- Ø 230 mm
- Speeds 1500 – 8000 Rpm
- Angle Support L + R 135°
- Total power 160 kW
- Equipped with Palletchangersystem

ЦЕНА

Цена по запросу

Запросить предложение

КОНТАКТЫ

Dam-Apt BV

De Tonne 77 · 9800 Deinze · Бельгия

Tel: +32 (0)9 386 15 71 · info@aptint.com

Золотов Евгений: +32 492 27 72 80 · y.zolotov@aptint.com

www.aptint.com · НДС BE 0405.595.996

Отсканируйте для онлайн-спецификации