Техническая спецификация

B.01 0758 *04

23/11/2026

УНИВЕРСАЛЬНЫЕ ФРЕЗЕРНЫЕ СТАНКИ С ЧПУ

Maho cnc MH 500w

Марка: Maho cnc · Тип: MH 500w





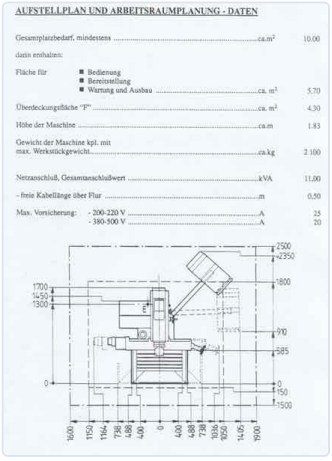

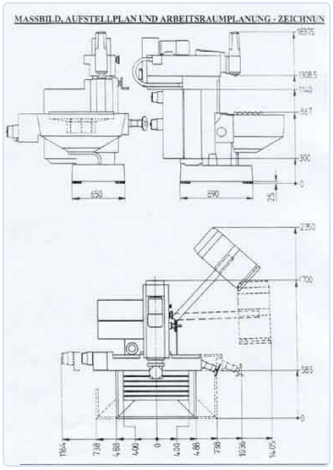



УНИВЕРСАЛЬНЫЕ ФРЕЗЕРНЫЕ СТАНКИ С ЧПУ

Ось-X	**500 mm**	Ось-Y	**350 mm**
Ось-Z	**380 mm**	Тип фрезерной головки	**ISO 40**
Сверлильная головка (2 x90°)	*	Частота вращения шпинделя	**63--4000 rpm**
Управление	**Heidenhain 232**	Цифровой экран	*
Требуемая мощность	**11 kVA/**	Длина	**1650 mm**
Ширина	**2220 mm**	Высота	**1840 mm**
Вес	**1800 kg**	В комплекте оснастка и инструмент	*
Система СОЖ	*		

КОНТАКТЫ

Dam-Apt BV

De Tonne 77 · 9800 Deinze · Бельгия

Tel: +32 (0)9 386 15 71 · info@aptint.com

Золотов Евгений: +32 492 27 72 80 · y.zolotov@aptint.com

www.aptint.com · НДС BE 0405.595.996

Отсканируйте для онлайн-спецификации

ЦЕНА

Цена по запросу

Запросить предложение

КОНТАКТЫ

Dam-Apt BV

De Tonne 77 · 9800 Deinze · Бельгия

Tel: +32 (0)9 386 15 71 · info@aptint.com

Золотов Евгений: +32 492 27 72 80 · y.zolotov@aptint.com

www.aptint.com · НДС BE 0405.595.996

Отсканируйте для онлайн-спецификации